符号	年月日	訂正事項	担当	承認

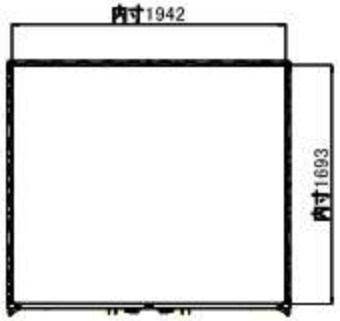

截面 B-B

特徴:
組立式の為、どんな場所にも設置可能。
クレーンでの搬入も出来ます。
●安心して屋外保管出来ます。(防水仕様)
●クレーン吊り、フォークリフト四方差し可能。
※荷下ろしの際は長ツメのフォークリフトが必要となります。
●堅牢で、盗難防止に効果は絶大。(施錠可)
●段積み可能(3段まで可)
●錆に強く断熱効果抜群。

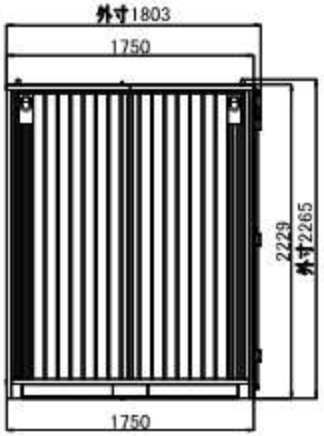

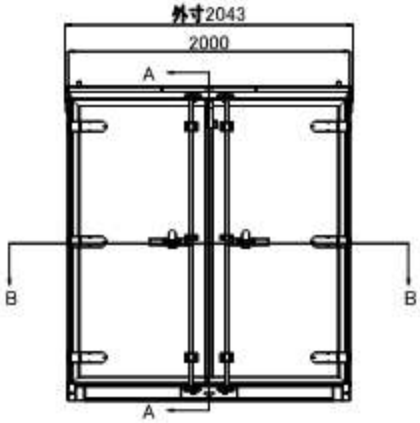

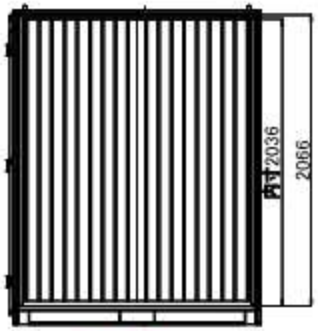

截面 A-A

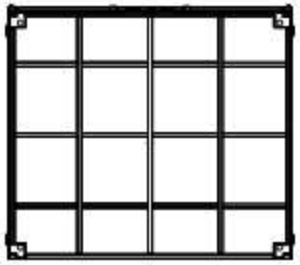

仕様:
最外寸:W2043×D1803×H2265mm
内寸法:W1942×D1693×H2036mm
本体自重:約422kg
均等荷重:1800kg
構成部材:スチールフレーム+角パイプ+メッキ鋼板等
表面処理:粉体焼付塗装 日塗工:N70(グレー)

注記	承認	検図	担当		尺度	作成日	工事番号	お客様名
				三重県伊勢市大湊町1125-10 TEL:0596-36-2104 / FAX:0596-36-6003 千葉県市川市柏井町1-1902 TEL:047-710-0207 / FAX:047-337-0800	1/100 原紙A3	作成者	図面名 ツボッコン	図番